MAG MIKY SLIM 55 Z, B

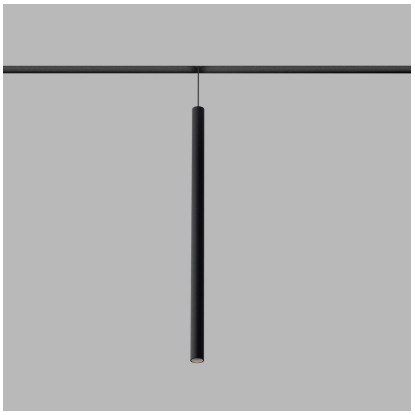

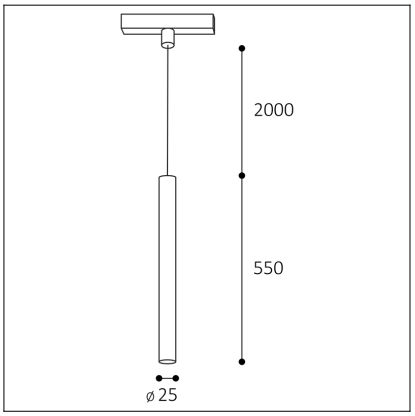

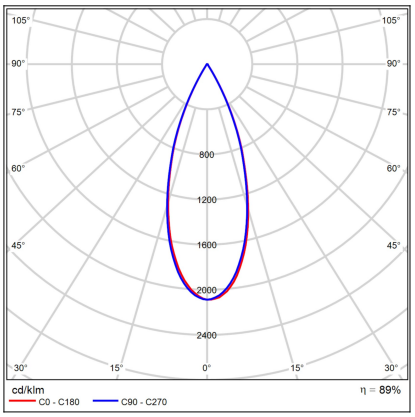

Code:	6490543D
Color:	BLACK / 9005
Material:	ALUMINIUM/PC
Power:	6W
Color temperature:	4000K
Lumen output:	360lm
Efficacy:	60lm/W
Color rendering index:	90+
SDCM:	< 3
Light beam angle:	38°
Unified Glare Rating:	<19
Light Source:	LED
Dimmable:	DALI
LED lifetime:	L80B20 50.000h
Driver:	500 mA
Voltage / Frequency:	48V
Dimensions luminaire:	d25x550 mm
Product weight kg:	0,4 kg
Packing carton:	1
Length suspension:	2000 mm
Package dimensions:	610x250x170 mm

SK
Závesné svietidlo určené pre montáž do magnetického systemu. Napájanie 48V. Svetelný zdroj - COB LED. K dispozícii v čiernej farbe. Svietidlo je vyrobené z hliníka. Použitie - osvetlenie barových pultov, jedálenskych stolov a iných objektov (jedáleň, obývacia izba, kuchyňa, recepcia).

CZ
Závěsné svítidlo určeno pro montáž do magnetického systému. Napájení 48V. Světelný zdroj - COB LED. K dispozici v černé barvě. Svítidlo je vyrobeno z hliníku. Použití - osvětlení barových pultů, jídelních stolů a jiných objektů (jídelna, obývací pokoj, kuchyň, recepce).

EN
Hanging light intended for mounting in a magnetic system. 48V power supply. Light source - COB LED. Available in black. The light is made of aluminum. Use - lighting of bar counters, dining tables and other objects (dining room, living room, kitchen, reception).

DE
Hängeleuchte zur Montage in einem Magnetsystem. Stromversorgung 48 V. Lichtquelle - COB-LED. Erhältlich in Schwarz. Die Leuchte besteht aus Aluminium. Verwenden - Beleuchtung von Bartheken, Esstischen und anderen Gegenständen (Esszimmer, Wohnzimmer, Küche, Rezeption).

IP 20

5 year warranty