Paul Neuhaus

Paul Neuhaus GmbH
Olakenweg 36 · D-59457 Werl
☎ +49(0)2922 9721 9290
Kundenservice@neuhaus-group.de
www.paul-neuhaus.de

Paul Neuhaus

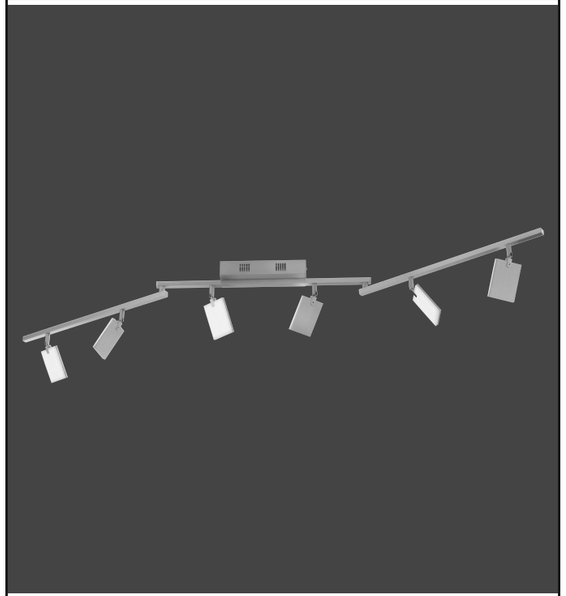

835938 / 835946 - PURE-MIRA

DE GB FR BG CZ DK EL ES ET FI HR HU IT LT LV NL NO PL PT RO RU SK SL SR SV TR

DE Dieses Produkt enthält Lichtquellen der Energieeffizienzklasse <E>.
GB This product contains light sources of energy efficiency class <E>.
FR Ce produit comprend sources lumineuses de classe d'efficience énergétique <E>.
BG Продуктът съдържа източници на светлина с клас на енергийна ефективност <E>.
CZ Tento výrobek obsahuje světelné zdroje třídy energetické účinnosti <E>.
DK Dette produkt indeholder lyskilder af energieffektklasse <E>.
EL Αυτό το προϊόν περιέχει πηγές φωτός της τάξης ενεργειακής απόδοσης <E>.
ES Este producto contiene fuentes de luz de la clase de eficiencia energética <E>.
ET See toode sisaldab valgusallikad energiatõhususklassiga <E>.
FI Tämä tuote sisältää energiatehokkuusluokan <E> valonlähteet.
HR Ovaj proizvod sadrži izvori svjetlosti energetskog razreda <E>.
HU Ez a termék <E> energiahatékonysági osztályba tartozó fényforrások tartalmaz.
IT Questo prodotto contiene sorgenti luminose della classe di efficienza energetica <E>.
LT Šis produktas yra su šviesos šaltiniai, kurio energinio efektyvumo klasė yra <E>.
LV Šis izstrādājums satur gaismas avoti, kas atbilst energoefektivitātes klasei <E>.
NL Dit product bevat lichtbronnen van energie-efficiëntieklasse <E>.
NO Dette produktet inneholder lyskilder i energieffektivitetsklasse <E>.
PL Produkt ten zawiera źródła światła o klasie efektywności energetycznej <E>.
PT Este produto contém fontes de luz da classe de eficiência energética <E>.
RO Acest produs conține surse de lumină din clasa de eficiență energetică <E>.
RU Данное изделие содержит источники света класса энергоэффективности <E>.
SK Tento výrobok obsahuje svetelné zdroje triedy energetickej efektivity <E>.
SL Ta izdelek vsebuje viri svetlobe razreda energijske učinkovitosti <E>.
SR Ovaj proizvod sadrži izvori svjetlosti energetske klase <E>.
SV Denna produkt innehåller ljuskällor i energieffektivitetsklass <E>.
TR Bu ürün, enerji verimliliği sınıfına sahip ışık kaynakları içerir <E>.

LED	6,1 W 850 lm
	41 W 3.550 lm
t	20.000 h
Tк	2.700 - 5.000 K
	15.000 x
	< 0,5 s
	2,4 GHz 4,7 dBm

835938 / 835946	
	230V / 50Hz~
LED	6x LED-Board 21V DC / 6,1W

1x 2x 2x 4x 2x 2x 1,5V AAA 2x

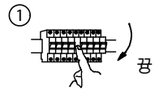

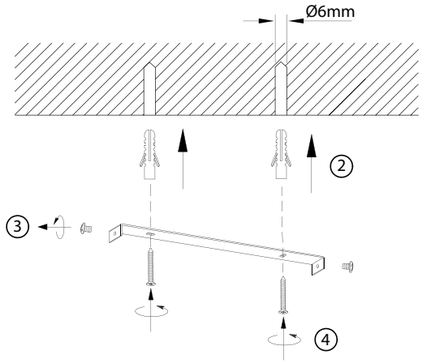

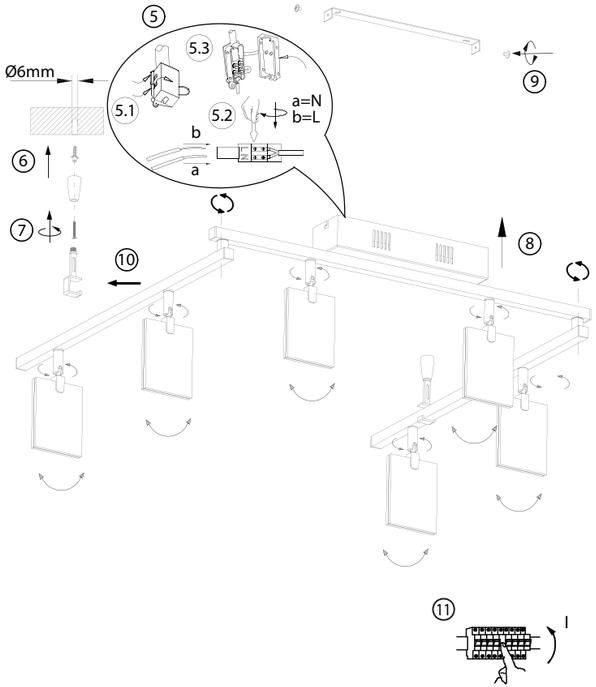
5
5.3
Ø6mm
5.1
5.2
a=N
b=L
b
a
9
6
7
8
10
11
I