MAYTONI
DECORATIVE LIGHTING

Instruction

MOD058CL-L35B4K

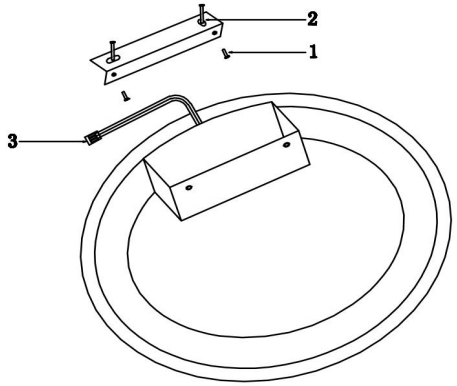

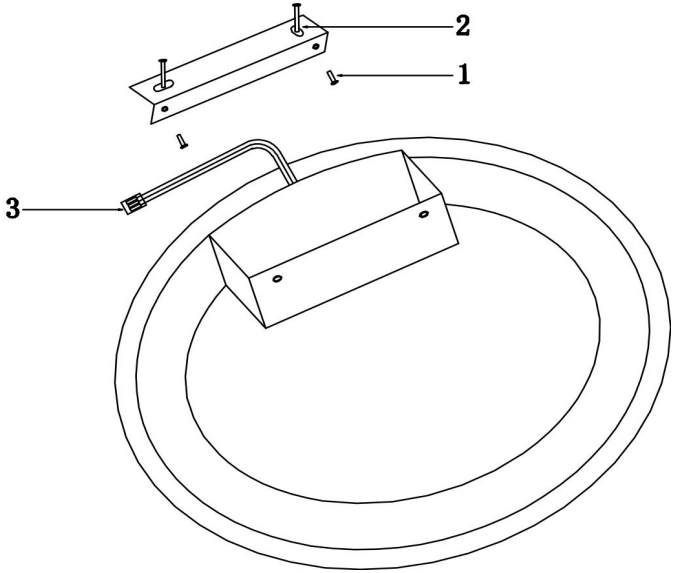

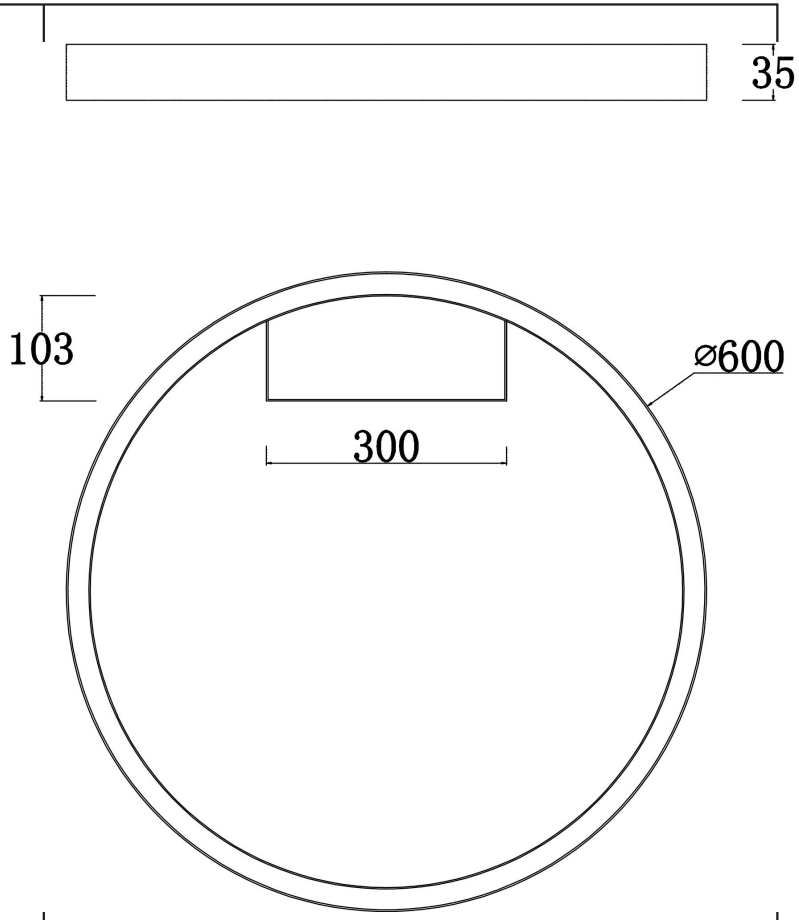

LED

MAX 37W
1 800 Lumen

Model: MOD058CL-L35B4K
Collection: Modern
Series: Rim
Ceilling Lamps

This product contains a light source of energy efficiency class G

Sicherheitshinweis (DE)

Die Informationen, die diese Anleitung enthält, sind vor dem Zusammenbau der Leuchte aufmerksam durchzulesen und bis zum Ablauf derer Lebensdauer aufzubewahren.

Sicherheitsanforderungen:

-Die Installation und der Anschluss der Leuchte sollten durch qualifizierte Fachkräfte erfolgen.
-Achtung! Vor der Installation die Stromversorgung abschalten.
-Vergewissern Sie sich vor dem Anschluss der Leuchte, dass die technischen Daten des Stromnetzes mit den Daten übereinstimmen, die auf der Verpackung stehen.
-Bei der Montage der Leuchte an Wand oder Decke ist auf eine sichere Befestigung (unter Rücksichtnahme des Gewichts der Leuchte) zu achten.
-Die Leuchten nur bestimmungsgemäß verwenden. Die zur Innenbeleuchtung von Wohnräumen geeigneten Leuchten nicht im Freien benutzten. Die Leuchten mit einer Schutzklasse unter IP 44 nicht in Räumen mit hoher Feuchtigkeit benutzen.
-Alle Teile für den Netzanschluss sollten frei von Verdrehungen und Knicken sein.
-Ist das Außenkabel bzw. die Außenleitung beschädigt worden, so ist dieses / diese zu ersetzen, um eine Verletzung durch einen Stromschlag vorzubeugen.
-Bevor man Lampen in der Leuchte ersetzt, ist die Stromversorgung abzuschalten. Es sollte gewartet werden, bis die Lampen abgekühlt sind.
-Wählen sie den Typ und die Leistung der Lampe, die im Schema für die Montage angegeben sind. Bei der Installation einer Lampe mir einer anderen Leistung, als vom Hersteller angegebene, übernimmt der Hersteller keine Verantwortung für mögliche Schäden am Produkt.
-Geeignet für Stromnetze mit einer Spannung von max. 220-240 V.
-Die Leuchte nicht abdecken.
-Von Kindern fern halten.

Beschreibung der Symbole:

Alle gültigen Symbole stehen auf der Verpackung des Erzeugnisses.

Schutzklasse I. Diese Lampe ist durch ein Schutzkabel (gelb-grüne Leitung) an die Schutzklemme der Erdung anzuschließen.

Schutzklasse II. Es ist eine doppelte bzw. verstärkte Isolierung vorhanden. Die Schutzerdung wird nicht benötigt.

Schutzklasse III. Niederspannungsleuchte.

Das Gerät ist nur für eine Lampe mit einer Schutzeinrichtung oder eine Niederdrucklampe geeignet. Ein Schutzglas ist nicht obligatorisch.

Die Leuchte ist nicht zur Bedeckung durch Wärmeschutzstoff geeignet.

0,5m Der Mindestabstand der Lampe zu jedem beleuchteten Objekt in Metern. Bitte finden Sie den genauen Abstand auf dem Lampensticker.

Nur im Innenraum benutzen.

Nur im Freien.

Das Erzeugnis nicht mit dem Hausmüll entsorgen. Sie müssen es bei einer Einrichtung entsorgen, die zur Entsorgung von elektrischen Geräten geeignet ist.

Bedienungsanweisung:

-Vor der Reinigung des Erzeugnisses die Stromversorgung mit dem Schalter unterbrechen.
-Das Eindringen von Feuchtigkeit in den Verteilerkasten oder auf jeden Teil der Leitung vermeiden.
-Vor der Reinigung die Lampe für einen Zeitraum von 10 Minuten abkühlen lassen.
-Nur ein weiches trockenes Tuch benutzen.
-Für Reparaturen aufgrund von Garantieleistungen wenden Sie sich an die Verkaufsste- lle.

Der Hersteller garantiert die Funktion des Geräts über den Zeitraum für 2 Jahres (3 Jahren - LED) nach der Lieferung durch den Fachhändler. Die Garantieverpflichtungen gelten nicht, wenn das Erzeugnis ohne Genehmigung manipuliert wurde.

Safety Guidelines (EN)

The information contained in these Guidelines shall be studied prior to the assembly of the lighting fixture and kept until the end of the product's performance life.

Safety Requirements:

-Installation and connection of the lighting fixture shall be conducted by a electrician.
-Attention! Cut off the power supply prior to the start of installation.
-Before connecting the lighting fixture, make sure the network technical data is in compliance with the specifications indicated on the package.
-The strength of the lighting fixture attachment point shall conform to the lighting fixture weight.
-Use lighting fixtures in accordance with their intended purpose. Do not use lighting fixtures, which are designed for illumination of indoor living spaces, for outdoor applications; do not use lighting fixtures with protection less than IP44 in rooms with high humidity.
-All elements of the connection to the power supply shall be free form twists and bends.
-If an external cable or cord is damaged, it shall be replaced to avoid the hazard of electrical current-induced injury.
-Before the replacement of a light bulb, cut off the power supply of the lighting fixture and wait until the light bulb has cooled off.
-Choose lamp type and power in accordance with the assembly diagram. If a lamp with power other than the specified one is installed, the manufacturer shall not be liable for safety and integrity of the product.
-For use in the power supply network with the voltage of not more than 220-240V.
-Do not cover the lighting fixture.
-Keep safe from children.

Description of Symbols:

All effective symbols are indicated on the product's package.

Protection class I. This lamp shall be connected through the protective electrical cable (yellow and green wire) to the grounding protective terminal.

Protection class II. Double or reinforced insulation is provided. Protective grounding is not required.

Protection class III. Low-voltage lighting fixture.

The device is intended only for lamps with protection or for low-pressure lamps. Use of protective glass is not necessary.

The lighting fixture is not suitable for being covered with thermal insulation material.

0,5m The minimum distance in meters from the lamp to any illuminated item. Please find the accurate distance on the lamp sticker.

For indoor use only.

For outdoors use only.

Do not put this product in regular household waste until the end of its lifetime. You shall discard it in the place intended for waste electrical equipment.

Maintenance Guidelines:

-Prior to cleaning of the product, cut off the power supply by turning off the switch.
-Avoid moisture in the distribution box or on any part of electrical wiring.
-Before you start cleaning, wait until the lamp cools off for 10 minutes.
-Use soft dry cloth only.
-For warranty repair of the product, contact the place of purchase.

The manufacturer gives the warranty for performance of this equipment for 2 years (3 years for LED) starting from the date of delivery by distributer. The warranty obligations shall not be valid if unauthorized modifications have been introduced in the product.

Règles de sécurité (FR)

Avant d'installer le luminaire, merci de bien vouloir lire les conseils d'utilisation du produit.

Impératif de sécurité:

-L'installation et le branchement du luminaire doivent être effectués par un spécialiste compétent.
-Attention! Avant l'installation débrancher l'électricité.
-Avant brancher le luminaire s'assurer que les caractéristiques techniques correspondent aux caractéristiques indiqués sur l'emballage.
-La stabilité de la fixation du luminaire doit correspondre à son poids.
-Utiliser les luminaires exclusivement pour leur spécificité. Les luminaires prévus pour l'utilisation intérieur ne doivent pas être utilisé dehors, les luminaires IP44 ne doivent pas être utilisé dans des locaux à l'humidité élevée.
-Le branchement au réseau électrique doit être sans tordage et sans pli.
-Si le câble ou le fil extérieur sont endommagés, ils doivent être changés pour éviter l'accident.
-Avant de changer l'ampoule couper l'électricité et attendre que les ampoules refroidissent.
-Choisir le type et la puissance de l'ampoule indiqués dans le schéma. Si vous utilisez une ampoule de puissance différente que celle indiquée par le fabricant, ce dernier n'est pas tenu pour responsable.
-Ne pas utiliser les réseaux électriques avec un voltage de plus de 220-240V.
-Ne pas couvrir le luminaire.
-Garder à l'écart des enfants.

Description des symboles :

Tous les symboles en vigueur sont indiqués sur l'emballage du produit.

Catégorie de sécurité I. Cette lampe doit être jointe au câble électrique de protection (fil jaune-vert) et de prise de terre.

Catégorie de sécurité II. L'isolation double et amplifié est prévue. Pas besoin de prise de terre.

Catégorie de sécurité III. Le luminaire de faible voltage.

L'appareil est prévu pour une lampe avec protection ou pour une lampe de voltage faible. Pas nécessaire d'utiliser le verre protecteur.

Le luminaire n'est pas à couvrir par le calorifuge.

0,5m Distance minimale de la lampe à n'importe lequel objet illuminé en mètres. Veillez trouver la distance nette sur l'étiquette de la lampe.

Utiliser qu'à l'intérieure.

Utiliser seulement en plein air.

Ne pas mettre dans les déchets des ménages à la fin de son cycle de vie. A utiliser dans le lieu prévu pour les déchets électrique.

Notice de service

-Avant de le nettoyer, débrancher le produit de l'électricité, en débranchant le commutateur.
-Eviter l'humidité dans la boîte de distribution ou dans n'importe quelle partie du câblage.
-Avant commencer le nettoyage la lampe doit refroidir pendant 10 minutes.
-Utiliser un tissu mou et sec.
-Pour la garantie s'adresser au lieu d'achat.

Le fabricant garantie à l'installation pendant 2 ans (3 années – LED), dès la livraison par le distributeur. La garantie ne fonctionne pas en cas des changements non sanctionnés dans l'installation.

Istruzioni di Sicurezza (IT)

E' necessario leggere le informazioni comma in questo manuale prima di iniziare il montaggio della lampada, e conservare il manuale per tutta la vita del prodotto.

Requisiti di Sicurezza:

-L'installazione e il collegamento della lampada devono essere effettuati da una persona competente.
-Attenzione! Prima di iniziare l'installazione, togliere la corrente.
-Prima di collegare la lampada, assicurarsi che i dati tecnici della rete corrispondano ai dati specificati sulla confezione.
-L' installazione della lampada dev'essere adeguata al suo peso.
-l' utilizzo deve essere conforme alla destinazione d 'uso. Le lampade sono progettate per l'illuminazione degli spazi abitativi interni. Non utilizzarle all'aperto e in caso di ambienti umidi, il grado di protezione non dev'essere inferiore a IP44.
-Tutti gli elementi di connessione alla rete di alimentazione devono essere privi di pieghe e torciture.
-Se il cavo esterno o il cavo di alimentazione sono danneggiati, è necessario togliere la corrente per evitare il rischio di scossa elettrica o danni all'apparecchio .
-Prima di sostituire le lampadine, è necessario togliere la corrente e attendere che la lampada si raffreddi.
-Scegliere il tipo di lampadina indicato nello schema di montaggio. Se si monta una lampadina con caratteristiche diverse da quelle suggerite, il produttore declina ogni responsabilità sulla sicurezza del prodotto.
-Voltaggio massimo 220-240V.
-Non coprire la lampada.
-Tenere lontano dalla portata dei bambini.

Descrizione dei Simboli:

Tutti i simboli sono indicati sulla confezione.

Classe di protezione I. Questa lampada deve essere collegata ad un cavo di protezione (filo giallo-verde) con terminale di terra.

Classe di protezione II. C'è isolamento doppio o rinforzato. La messa a terra non è necessaria .

Classe di protezione III. Lampada a bassa tensione.

L' apparecchio è predisposto per l' uso di lampadine con protezione o a bassa pressione. L' uso del vetro di sicurezza è opzionale.

Non coprire la lampada con materiale termoisolante.

0,5m La distanza minima dalla lampada a qualsiasi oggetto illuminato è indicata in metri. Si prega di trovare la distanza esatta sulla l'etichetta della lampada.

Utilizzare solo in ambienti chiusi.

Utilizzare soltanto all'aperto.

La distanza minima dalla lampada a qualsiasi oggetto illuminato è indicata in metri. Si prega di verificare la distanza esatta sull' etichetta del prodotto.

Istruzioni di manutenzione

-Prima di pulire il prodotto, scollegare l'alimentazione elettrica spegnendo l'interruttore.
-Tenere la scatola e i componenti elettrici lontani da ambienti umidi.
-Prima di iniziare la pulizia, lasciare raffreddare la lampada per 10 minuti.
-Utilizzare solo un panno morbido e asciutto.
-Per i prodotti di riparazione in garanzia, si prega di contattare il rivenditore.

Il produttore garantisce il funzionamento dell'apparecchio per 2 anni (3 anni per LED) a partire dalla data di acquisto. La garanzia non si applica nel caso di modifiche non autorizzate al prodotto.

Manual de seguridad (ES)

Es necesario leer atentamente la información, contenida en este manual, antes de montar la lámpara y guardarla hasta la expiración del plazo de uso de la lámpara.

Requerimientos de seguridad:

-La instalación y la conexión de la lámpara se deben realizar por un profesional.
-¡Atención! Antes de empezar la instalación, desconecte la electricidad.
-Antes de conectar la lámpara asegúrese que las características técnicas de la red eléctrica coinciden con los datos en la caja.
-la fuerza de resistencia de la sujeción de la lámpara tiene que corresponder a su peso.
-Utilice la lámpara según su uso. Las lámparas destinadas a la iluminación de interiores no se pueden utilizar en el exterior y las lámparas con protección menos de IP44 no se pueden utilizar en lugares con alta humedad.
-Todos los elementos de conexión a la red eléctrica no pueden estar enrollados o doblados.
-Si el cable exterior está dañado tiene que ser reemplazado para evitar un accidente con la corriente eléctrica.
-Antes de cambiar las bombillas es necesario desconectar la lámpara y esperar a que las bombillas se enfríen.
-Elija el tipo y la potencia de las bombillas conforme el esquema de montaje. Si instala una bombilla diferente a la indicada, el fabricante no se hace cargo de incidencias.
-Para utilizar en la red eléctrica de no más de 220-240V.
-No cubra la lámpara.
-Manténgala alejada de los niños.

Descripción de los símbolos:

Todos los símbolos están indicados en el embalaje del artículo.

Clase de protección I. Esta lámpara tiene que estar conectada con un cable protector (cable de color verde-amarillo) con un borde protector con conexión a masa.

Clase de protección II. Tiene aislamiento doble y reforzado. No hace falta conexión a masa protectora.

Clase de protección III. La lámpara es de tensión baja.

La lámpara solo admite bombillas con protección o bombillas de tensión baja. No es obligatorio utilizar el cristal protector.

La lámpara no sirve para taparla con material de aislamiento de calor.

0,5m La distancia mínima de la lámpara hasta cualquier objeto iluminado en metros. Por favor busque la distancia exacta en la pegatina de la lámpara.

Para utilizar solo en el interior.

Utilizar únicamente en exteriores.

No ponga la lámpara junto con desechos domésticos. Debe desecharla en los lugares habilitados para los desechos eléctricos.

Manual de mantenimiento:

-Antes de limpiar el artículo tiene que ser desconectado utilizando el interruptor.
-Evite la humedad en la caja de distribución o en cualquier parte del cableado eléctrico.
-Antes de limpiar la lámpara déjela enfriar unos 10 minutos.
-Utilice solo tela suave y seca.
-Para la reparación en garantía acuda al punto de venta.

El fabricante garantiza el funcionamiento de este artículo durante 2 años (tre años – LED) empezando desde la fecha de su entrega por el distribuidor. La garantía no cubre en caso de realizar modificaciones no permitidas del artículo.

Bezpečnostní upozornění (CZ)

Informace obsažené v tomto manuálu je třeba číst před montáží objímky a uložit až do konce životnosti produktu.

Bezpečnostní požadavky:

-Instalace a připojení lampy by měly být prováděny odborně způsobilou osobou.
-Pozor! Před zahájením instalace vypněte napájení.
-Ujistěte se, že technické údaje odpovídají síti údajů uvedených na obalu Před připojením svítidla.
-Montážní síla Zařízení by mělo odpovídat jeho váze.
-Používejte světla na účel. Lampy slouží k osvětlení vnitřních obytné prostory, nepoužívejte na ulici, s ochranou lampy alespoň IP44 nepoužívejte v místech s vysokou vlhkostí.
-Všechny prvky připojení do elektrické sítě musí být bez zvratů a Kinks.
-Pokud dojde k poškození vnější kabel nebo kabel, musí být vyměněn, aby se zabránilo riziku úrazu elektrickým proudem.
-Před výměnou žárovky musí být vypnut a počkejte, až žárovka vychladne.
-Vyberte typ a výkon lampy, řekl v diagramu sestavení. Při nastavení jiné než výrobcem svítilny deklarovaný výkon nenese odpovědnost za bezpečnost výrobku.
-Pro použití se síťovým napětím nepřesahujícím 220-240V.
-Nezakrývejte svítidla.
-Udržujte mimo dosah dětí.

Znak Popis:

Všechny stávající znaky na obalu výrobku.

Ochrana Třída I. Tato lampa musí být připojen k ochrannému napájecí kabel (žluto-zelený vodič) c ochranný vodič.

Ochrana Třída II. Tam je dvojitá nebo zesílená izolace. je nutná ochranná uzemnění.

Ochranná třída III. nízkého napětí lamp.

Zařízení je určeno pouze pro svítidla s ochranou nebo nízkotlakých lamp. Použití bezpečnostního skla je volitelná.

Světelný zdroj není vhodný pro tepelně izolačním materiálem zavření.

0,5m Minimální vzdálenost od lampy na jakoukoli osvětleného předmětu v metrech. Najdete přesné vzdálenosti k etiketě lampy.

Používejte pouze ve vnitřních prostorách.

Používejte pouze venku.

Nepokládejte produkt ve běžným domovním odpadem před koncem jeho životního cyklu. Musíte být likvidovány v místě určeném pro elektrický odpad.

Návod k montáži:

-Před čištěním produktu odpojte napájení vypnutím vypínače.
-Vyhněte se vlhkosti v krabici nebo na kteroukoli vedení.
-Před zahájením čištění, nechejte lampu vychladnout po dobu 10 minut.
-Používejte pouze měkký suchý hadřík.
-V případě záruční opravy výrobku, obraťte se na prodejce.

Výrobce garantuje provoz zařízení po dobu 2 let (3 let - LED) , počínaje datem dodání distributora. Záruka neplatí v případě neautorizovaných změn na výrobku.

Aviso de segurança (PT)

As informações contidas neste manual deve ser lido antes da fixação de montagem e armazenar até acabar com a vida do produto.

Requisitos de segurança:

-Instalação e ligação da lâmpada deve ser realizado por uma pessoa competente.
-Aviso! Antes de começar a instalação, desligue a energia.
-Certifique-se de que as especificações técnicas correspondem à rede de dados especificado na embalagem Antes de ligar a luminária.
-Montagem força de fixação deve corresponder ao seu peso.
-Use luzes de propósito. Lâmpadas usadas para iluminar os espaços internos, não use na rua, com a proteção da lâmpada, pelo menos, IP44 Não utilizar em áreas de alta umidade.
-Todos os elementos da conexão com a fonte de alimentação deve estar livre de voltas e torções.
-Se um cabo ou fio externo está danificado, deve ser substituído para evitar o risco de lesões, choque elétrico.
-Antes de substituir as lâmpadas deve ser desligado e aguarde até que a lâmpada arrefeça.
-Escolha o tipo ea potência da lâmpada, disse no diagrama de montagem. Ao definir que não seja o fabricante da luz da capacidade declarada não assumir a responsabilidade pela segurança do produto.
-Para utilização com alimentação não tensão superior a 220-240V.
-Não cubra a luminária.
-Mantenha longe das crianças.

Descrição da personagem:

Todos os personagens existentes na embalagem do produto.

Protecção Classe I. Esta lâmpada deve ser conectado aum cabo de alimenta o de prote o (fio verde-amarelo) c terminal de terra de proteção.

Classe de proteção II. Há isolamento duplo ou reforçado. terra de proteção é necessária.

Classe de proteção III. lâmpada de baixa tensão.

O dispositivo destina-se apenas para as lâmpadas com proteção ou de lâmpadas de baixa pressão. A utilização de vidro de segurança é opcional.

A lâmpada não é adequada para um material de isolamento térmico de fechá-lo.

0,5m A distância mínima entre a lâmpada a qualquer objeto iluminado em metros. Por favor, encontrar a distância exata para o rótulo da lâmpada.

Use apenas em ambientes fechados.

Use apenas ao ar livre.

Não coloque o produto no lixo doméstico habitual antes do fim do seu ciclo de vida. Você tem que ser descartado em um local designado para resíduos eléctricos.

Instruções de instalação:

-Antes de limpar o produto, desligue o fornecimento de energia, desligando o interruptor.
-Evite a umidade na caixa de distribui o ou a qualquer um a fia o.
-Antes de iniciar a limpeza, deixe a l mpada esfriar por 10 minutos.
-Use apenas um pano macio e seco.
-Por produto de repara o de garantia, entre em contato com o local de compra.

O fabricante garante o funcionamento do equipamento dentro por 2 anos (3 anos - LED), a partir da data de entrega do distribuidor. A garantia não se aplica no caso de alterações não autorizadas ao produto.

Emniyet uyarısı (TR)

Bu kılavuzda yer alan bilgiler montaj fikstür önce okumak ve ürünün ömrünü sonuna kadar saklamak gerekir.

Güvenlik gereksinimleri:

-Montaj ve lamba bağlantı yetkili bir kişi tarafından yapılmalıdır.
-Uyarı! Yüklemeye başlamadan önce, gücü kapatın.
-Teknik veriler armatür bağlamadan önce paketin üzerinde belirtilen veri ağına uygun olduğundan emin olun.
-Montaj fikstür gücü, ağırlığı karşılık gelmelidir.
-Amaçla kullan yanar. Iç yaşam alanları aydınlatmak için kullanılan lambalar, en az IP44 yüksek nem alanlarda kullanmayın lamba koruma, sokakta kullanmayın.
-Güç kaynağına bağlantı tüm unsurları kıvrılma arındırılmış olmalıdır.
-Harici kablo veya kablosu zarar görmüşse, yaralanma, elektrik çarpması riskini önlemek için değiştirilmesi gerekir.
-Ampuller değiştirmeden önce kapatın ve ampul soğuyana kadar bekleyin gerekir.
-Lambanın türünü ve güç seçin, montaj şemasındaki söyledi. Lambanın üreticisi dışındaki ayarlarken beyan kapasite ürünün güvenliği için sorumluluk taşımamaktadır.
-Şebeke ile kullanım için 220-240V geçmeyen voltaja.
-Armatür örtmeyin.
-Çocuklardan uzak tutunuz.

Karakter Açıklaması:

Ürünün ambalajı üzerinde mevcut tüm karakterler.

Koruma Sınıf I. Bu lamba koruyucu topraklama terminali c koruyucu g kablosu (sarı-yeşil tel) bağlı olması gerekir.

Koruma sınıfı II. ift veya g lendirilmiş yalıtım yoktur. Koruyucu topraklama gereklidir.

Koruma Sınıfı III. al ak gerilim lamba.

Cihaz yalnızca koruma lambalar ya da d ş k basın ı lambalar i in tasarlanmıştır. emniyet camı kullanımı isteğe bağlıdır.

Lamba kapatarak bir ısı yalıtım malzemesi i in uygun değildir.

0,5m Metre herhangi bir ışıklı nesneye lamba minimum mesafe. Lambanın etikete tam mesafeyi bulabilirsiniz.

Sadece i eride kullanın.

Yalnızca a ık havada kullanın.

Kendi yaşam d ng s n n sonuna kadar olağan evsel atık r n koymayın. Eğer elektrik atıklar i in belirlenmiş bir yere yerleştirilmiş olması gerekir.

Yükleme Talimatları:

-Ürünü temizlemeden önce, anahtarı kapatarak güç kaynağını kesin.
-Eğer temizlemeye başlamadan önce, lamba 10 dakika soğumasını bekleyin.
-Sadece yumuşak ve kuru bir bez kullanın.
-Garanti onarım ürün için, satın aldığınız yerle iletişime geçin.

Üretici teslim distribütörü tarihinden itibaren, 2 yıldır (3 yıl – LED) i inde cihazların alışmasını garanti eder. Garanti, ürün yetkisiz değişiklik olması halinde geçerli değildir.

Pemberitahuan keamanan (IN)

Informasi yang terkandung dalam manual ini harus dibaca sebelum perlengkapan perakitan dan menyimpan hingga mengakhiri hidup produk.

Persyaratan keselamatan:

-Instalasi dan koneksi lampu harus dilakukan oleh orang yang kompeten.
-Peringatan! Sebelum Anda memulai instalasi, matikan daya.
-Pastikan bahwa data teknis sesuai dengan jaringan data ditentukan pada paket Sebelum menghubungkan luminer.
-Mounting kekuatan perlengkapan harus sesuai dengan berat.
-Gunakan lampu pada tujuan. Lampu yang digunakan untuk menerangi ruang hidup internal, jangan gunakan di jalan, dengan perlindungan lampu setidaknya IP44 Jangan gunakan di daerah kelembaban tinggi.
-Semua elemen koneksi ke catu daya harus bebas dari tikungan dan Kinks.
-Jika kabel eksternal atau kabel rusak, maka harus diganti untuk menghindari risiko cedera, sengatan listrik.
-Sebelum mengganti bola lampu harus dimatikan dan menunggu sampai bola lampu mendingin.
-Pilih jenis dan kekuatan lampu, mengatakan dalam diagram perakitan. Saat menetapkan selain produsen lampu kapasitas dinyatakan tidak bertanggung jawab atas keselamatan produk.
-Untuk digunakan dengan daya voltase tidak melebihi 220-240V.
-Jangan menutup luminer.
-Jauhkan dari anak-anak.

Karakter Keterangan:

Semua karakter yang ada pada kemasan produk.

Perlindungan Kelas I. Lampu ini harus dihubungkan ke kabel listrik pelindung (kabel kuning-hijau) c terminal pelindung bumi.

Perlindungan kelas II. Ada insulasi ganda atau diperkuat. landasan pelindung diperlukan.

Perlindungan Kelas III. lampu tegangan rendah.

Perangkat ini ditujukan hanya untuk lampu dengan perlindungan atau untuk lampu tekanan rendah. Penggunaan kaca pengaman adalah opsional.

Lampu ini tidak cocok untuk bahan isolasi panas menutupnya.

0,5m Minimum jarak dari lampu ke setiap objek diterangi dalam meter. Silakan menemukan jarak yang tepat untuk label lampu.

Gunakan hanya di dalam ruangan.

Gunakan hanya di luar ruangan.

Jangan menempatkan produk dalam limbah rumah tangga biasa sebelum akhir siklus hidupnya. Anda harus dibuang di lokasi yang ditunjuk untuk limbah listrik.

Petunjuk Instalasi:

-Sebelum membersihkan produk, memutuskan aliran listrik dengan mematikan saklar.
-Hindari kelembaban dalam kotak persimpangan atau salah kabel.
-Sebelum Anda mulai membersihkan, memungkinkan lampu mendingin selama 10 menit.
-Gunakan hanya kain kering yang lembut.
-Untuk produk garansi perbaikan, silahkan hubungi tempat pembelian.

Produsen menjamin pengoperasian peralatan selama 2 tahun (3 tahun – LED) , mulai dari tanggal distributor pengiriman. garansi tidak berlaku dalam kasus perubahan tidak sah terhadap produk.

Biztonsági közlemény (HU)

Az itt található információk a kézikönyvben kell olvasni, mielőtt a szerelvény lámpatest és tárolja akár véget az élet a termék.

Biztonsági követelmények:

-Szerelése és csatlakoztatása a lámpa kell elvégezni hozzáértő személy.
-Figyelem! Mielőtt elkezdené a telepítést, kapcsolja ki a készüléket.
-Győződjön meg arról, hogy a műszaki adatok megfelelnek az adathálózat az a csomagoláson csatlakoztatása előtt a lámpatest.
-Rögzítőszerelvény erőt kell megfelelnie a súlyát.
-A világítás a célra. Lámpák, amely megvilágítja a belső lakóterek, ne használja az utcán, lámpával védelemmel legalább IP44 ne használja magas páratartalmú helyen.
-Minden eleme a kapcsolatot az áramellátás mentesnek kell lennie fordulatok és törés.
-Ha egy külső vezeték vagy kábel sérült, azt ki kell cserélni, hogy elkerüljék a sérülést, áramütést.
-Cseréje előtt izzók le kell állítani, és várja meg, amíg az izzó lehűl.
-Válassza ki a típusát és hatalom a lámpa, azt mondta, az összeszerelési rajz. Beállításakor eltérő a lámpa gyártója a bejelentett kapacitás nem vállal felelősséget a termék biztonságosságát.
-Használható hálózati feszültség nem haladja meg a 220-240V.
-Ne takarja le a lámpatest.
-Tartsa távol a gyerekektől.

Karakter leírása:

Minden meglévő karakterek a termék csomagolásán.

Védettség I. érintésvédelmi osztály Ezt a lámpát kell csatlakoztatni védő hálózati kábelt (sárga-zöld vezeték) c védő földelést.

Védettség II. Van kettős vagy megerősített szigeteléssel. Védőföldelésének van szükség.

Védettség III. Kisfeszültségű lámpával.

A készülék csak azokat a lámpákat védelmével vagy a kisnyomású lámpák. Használata biztonsági üveg opcionális.

A lámpa nem alkalmas hőszigetelő anyaggal bezárja.

0,5m A minimális távolság a lámpa bármely megvilágított méterben. Kérjük, keresse meg a pontos távolságot a címkét a lámpa.

Csak beltérben.

Kizárólag szabadban

Ne helyezze a terméket a normál háztartási hulladék vége előtt életciklusa. Meg kell eldobni egy kijelölt helyen az elektromos hulladékok.

Szerelési útmutató:

-A termék tisztítása előtt, húzza ki a tápegység kikapcsolásával a kapcsolót.
-Kerülje a nedvességet a csatlakozódoboz vagy bármely a vezetékeket.
-Tisztítása előtt, hogy a hűlni 10 percig.
-Csak egy puha, száraz ruhával.
-A garanciális javítás a termék, kérjük, forduljon a vásárlás helyét.

A gyártó garantálja a berendezés működése az 2 évig (3 év - LED), kezdve a szállítás időpontját a forgalmazó. A garancia nem vonatkozik abban az esetben, jogosulatlan módosítását a terméket.

Notă de siguranță (RO)

Informațiile conținute în acest manual trebuie citite înainte de fixare de asamblare și de a stoca până la sfârșitul duratei de viață a produsului.

Cerințe de securitate:

-Instalarea și conectarea lămpii trebuie să fie efectuată de către o persoană competentă.
-Atenție! Înainte de a începe instalarea, opriți alimentarea.
-Asigurați-vă că datele tehnice corespund rețelei de date specificate pe ambalaj Înainte de a conecta aparatul de iluminat.
-Montarea rezistenței de prindere trebuie să corespundă greutății sale.
-Folosiți luminile de pe scop. Lămpi utilizate pentru a ilumina spațiile de locuit interne, nu utilizați pe stradă, cu protecție lampă cu cel puțin IP44 Nu utilizați în zone cu umiditate mare.
-Toate elementele de conectare la sursa de alimentare trebuie să fie libere de răsturnări de situație și încovoierea.
-În cazul în care un cablu sau un cablu extern este deteriorat, acesta trebuie să fie înlocuit, pentru a evita riscul de rănire, șoc electric.
-Înainte de a înlocui becurile trebuie să fie închise și să așteptă până când becul se răcește.
-Alegeți tipul și puterea lămpii, a declarat în diagrama de asamblare. Atunci când setarea alta decât producătorul lămpii capacitatea declarată nu poartă răspundere pentru siguranța produsului.
-Pentru utilizarea cu rețea nu depășește tensiune de 220-240V.
-Nu acoperiți corpul de iluminat.
-A se păstra departe de copii.

Caracter Descriere:

Toate caracterele existente pe ambalajul produsului.

Clasa de protecție I. Această lampă trebuie să fie conectat la un cablu de alimentare de protecție (cablu galben-verde) c borna de legare la pământ.

Clasa de protectie II. Există, izolație dublă sau întărită. Este nevoie de protecție prin împământare.

Clasa de protectie III. lampă de joasă tensiune.

Aparatul este destinat numai pentru lămpile cu protecție sau de la lămpile de joasă presiune. Utilizarea sticlei de siguranță este facultativă.

Lampa nu este potrivit pentru un material izolant termic închizând-o.

0,5m Distanța minimă de la lampă la orice obiect iluminate în metri. Vă rugăm să găsiți distanța exactă la eticheta lămpii.

Se utilizează numai în interior.

Utilizați numai în aer liber.

Nu așezați produsul în deșeurile menajere obișnuite, înainte de sfârșitul ciclului său de viață. Trebuie să fiți dispus într-o locație desemnată pentru deșeurile electrice.

Instrucțiuni de instalare:

-Înainte de a curăța produsul, deconectați sursa de alimentare prin oprirea comutatorului.
-Evitați umezeala în cutia de joncțiune sau la oricare dintre cablajul.
-Înainte de a începe curățarea, lăsați lampa să se răcească timp de 10 minute.
-Folosiți doar o cârpă moale și uscată.
-Pentru ca produsul de reparații de garanție, vă rugăm să contactați locul de cumpărare.

Producătorul garantează funcționarea echipamentului în timp de 2 ani (3 ani - LED), începând de la data livrării distribuitorului. Garanția nu se aplică în cazul unor modificări neautorizate ale produsului.

ደህንነት ማስታወቂያ (AM)

በዚህ ማኑዋል ላይ የቸረረው መረጃ ወደ ቤተ ክርስቲያን አዋጣጠሙን በፊት ለማንበብ እና ምርት ሕይወት ለማቆም ያከማቹ አለባቸው.

የደህንነት መስፈርቶች:

-መጫን እና የመብራትም ግንኙነት አንድ ብቃት ሰው መካሄድ አለበት.
-ማስጠንቀቂያ! የ መጫን ከመጀመራችን በፊት ኃይል አጥፋ.
-ቴክኒካዊ ውሂብ luminaire በመገናኘት በፊት ጥቅል ላይ የተጠቀሰው የውሂብ አውታረ መረብ ጋር ተመሳሳይ መሆኑን ያረጋግጡ.
-ለመሳካት አዋጣጠሙን ጥንካሬ ከብይቱ ጋር ተመሳሳይ ይገባል.
-ዓላማ ላይ ይጠቀሙ መብራቶች. , የውስጥ ሕያዋን ቦታዎች ብርሃን ጥቅም ላይ መብራቶችን ቢያንስ IP44 ከፍተኛ የእርጥበት አካባቢዎች ውስጥ አይጠቀሙ መብራት ጥቢቃ ጋር, በመንገድ ላይ መጠቀም አይችሉም.
-ኃይል አቅርቦት ጋር ያለውን ግንኙነት ሁሉም ንጥረ ነገሮች አጣምም: EMPHASIS_END ነጻ መሆን አለበት.
-ውጫዊ ኬብል ወይም ገመድ ጉዳት ከሆነ, ይህ ጉዳት, የኤሌክትሪክ በድንጋጤ, አደጋ ለማስወገድ መተካት አለበት.
-በርሃን አምፖሎች በመተካት በፊት ተዘግቷል እና አምፖል ይቀዘቅዝና ደረሰ መጠበቅ አለበት.
-መብራት ዓይነት ኃይል ያምረጡ: ቤተ ክርስቲያንን ስእል ላይ አለ. መብራት አምራች ሌላ ቅንብር ጊዜ አውጀዋል አቅም ምርት ደኅንነት ተጠያቂ አይደለም.
-ሀገጸዉን ጋር አጠቃቀም 220-240 ቮ በማይበልጥ ቮልቴጅ.
-የ luminaire ለመሸፈን አትበል.
-ልጆች መራቅ ይቀጥሉ.

ካራክተር መግለጫ:

በምርቱ ማሸጊያ ላይ ሁሉም ነባር ቁምፊዎች.

ጥቢቃ ክፍል I. ይህ መብራት መከላከያ ምድር ተርሚናል ሐ መከላከያ ኃይል ገመድ (ቢጫ-አረንጓዴ ሽቦ) ጋር መገናኘት አለበት.

ጥቢቃ ክፍል II. ድርብ ወይም ተጠናክሮ ቅርጫቶችን የለም. የመከላከያ grounding ያስፈልጋል.

ጥቢቃ ክፍል III. ዝቅተኛ ቮልቴጅ መብራት.

መሣሪያው ብቻ ጥቢቃ ጋር ለመብራት ወይም ዝቅተኛ ግፊት መብራታቸውን ታስቦ ነው. ደህንነት መስታወት ላይ መጠቀም አማራጭ ነው.

መብራትን መገጣጠም መቀየትን የማያስተላልፍና ቁስቋ ተስማሚ አይደለም.

0,5m ሜትር ውስጥ ማንኛውም አበራች ዕቃ ወደ መብራት እስከ ዝቅተኛው ርቀት. መብራት ስያሜ ወደ ትክክለኛ ርቀት ለማግኘት አባክዎ.

ብቻ ቤት ከገባ ይጠቀሙ.

ብቻ ከቤት ውጭ ይጠቀሙ.

በውስጡ የሕይወት ዑደት ማብቂያ በፊት የተለመደው የቤት ቆሻሻ ውስጥ ምርት አያስቀምጡ. አናንተ የኤሌክትሪክ ቆሻሻ የተመደቡና አንድ አካባቢ ላይ የተዘጋጁ. መሆን አለባቸው.

መጫን መመሪያዎች:

-ምርት በማጽዳት በፊት, ማብሪያና በማጥፋት ኃይል አቅርቦት ያላቅቁ.
-መኖኛ ሳጥን ውስጥ ወይም የወልና ማናቸውም እርጥበት ራቅ.
-እንተ ለማጽዳት መጀመር በፊት, መብራት ለ 10 ደቂቃዎች ለማቀዝቀዝ ያስችላቸዋል.
-ብቻ ለስላሳ ደረቅ ጨርቅ ይጠቀሙ.
-የባለትና ጥና ምርት ለማግኘት, የዝብት ቦታ ያጋግሩ.

የምርት ኩባንያ አክፋፊው አሳባጥ ቀን ጀምሮ እስከ 2 ዓመት (LED-ሞዴል ጋር አለማድረስ ለ 3 ዓመታት) በዚህ መሳሪያዎች አሥራር ያረጋግጣል. ወደ ግበትና ወደ ምርት ያልተፈቀዱ ለውጦች ሁኔታ ላይ ተፈጻሚ አይሆንም.

Turvallisuus huomautus (FI)

Sisältämät tiedot tässä ohjekirjassa tulee lukea ennen asennusta telineeseen ja tallentaa jopa lopettaa tuotteen käyttöiän.

Turvallisuusvaatimukset:

-Asennus ja liitännät lampun tulisi suorittaa pätevä henkilö.
-Varoitus! Ennen kuin aloitat asennuksen, sammuta virta.
-Varmista, että tekniset tiedot vastaavat tietoverkkoon määritelty paketissa ennen liittämistä valaisimen.
-Kiinnike vahvuus tulee vastata sen painoa.
-Käytä valot tarkoituksella. Valaistukseen käytettyjä valaisimia sisäiseen oleskelutilat, älä käytä kadulla, jossa lamppu suoja vähintään IP44 Älä käytä kosteissa oloissa.
-Kaikki elementit yhteyden virtalähteeseen saa olla kääänteitä ja taitoksia.
-Jos ulkoinen kaapelia tai johto on vahingoittunut, se on vaihdettava, jotta vältetään riski loukkaantumisen, sähköiskun.
-Ennen kuin vaihdat lamput on pysäytettävä ja odotettava, kunnes lamppu on jäähtynyt.
-Valitse tyyppi ja teho lampun, sanoi kokoonpano kaaviossa. Kun jokin muu kuin valmistajan lampun ilmoitetun kapasiteetti ei ole vastuussa turvallisuudesta tuotteen.
-Käytetään verkkojännitettä enintään 220-240V.
-Älä peitä valaisin.
-Säilytettävä lasten.

Character Kuvaus:

Kaikki nykyiset kirjaimin pakkauksessa tuotteen.

Suojausluokka I. Tämän valaisimen on oltava kytkettävä virtajohto (keltavihreä johdin) c suoja- maadoitusliitin.

Suojausluokka II. On kaksinkertainen tai vahvistettu eristys. Suojaava maadoitus tarvitaan.

Suojausluokka III. matalan jännitteen lampun.

Laite on tarkoitettu ainoastaan lamput suojaa tai matalapaine lamppuja. Käyttö turvalasin on vapaaehtoista.

Lamppu ei sovellu lämmöneristemateriaali sulkemiseen.

0,5m Pienin etäisyys valaisimen tahansa valaistustarpeidesi metreinä. Ohessa tarkan etäisyyden etiketin lampun.

Käytä vain sisätiloissa.

Käytä vain ulkona.

Älä sijoita tuotetta tavallisen kotitalousjätteen mukana loppuun mennessä elinkaarensa. Sinun täytyy olla sijoitettu paikkaan nimetty sähköromuna.

Asennusohjeet:

-Ennen puhdistamista, irrota sähköverkosta sammuttamalla kytkin.
-Vältä kosteutta rasiaan tai jollekin johdotuksen.
-Ennen kuin alat puhdistaa, anna lampun jäähtyä 10 minuuttia.
-Käytä vain kuivalla liinalla.
-Sillä takuukorjauksia tuotteen, ota yhteys ostopaikkaan.

Valmistaja takaa laitteen toimintaa sisällä 2 vuotta (3 vuotta - LED), alkaen toimituspäivä jakeilja. Takuu ei sovelleta luvattomien muuttaa tuotetta.

Klauzula bezpieczeństwa (PL)

Informacje zawarte w niniejszej instrukcji należy przeczytać przed uchwytu montażowego i przechowywać do końca życia produktu.

Wymagania bezpieczeństwa:

-Montaż i podłączenie lampy powinna być przeprowadzona przez osobę kompetentną.
-Uwaga! Przed rozpoczęciem instalacji należy wyłączyć zasilanie.
-Upewnij się, że dane techniczne odpowiadają sieci danych na opakowaniu Przed podłączeniem oprawy.
-Montaż siłę Urządzenie powinno odpowiadać jego wagi.
-Wykorzystanie światła na celu. Lampy stosowane do oświetlania wewnętrzne przestrzenie mieszkalne, nie używać na ulicy, z zabezpieczeniem lampy co najmniej IP44 Nie używać w pomieszczeniach o wysokiej wilgotności.
-Wszystkie elementy podłączenia do źródła zasilania, muszą być wolne od wzlotów i załamań.
-Jeśli kabel zewnętrzny lub przewód jest uszkodzony, należy go wymienić, aby uniknąć ryzyka obrażeń, porażenia prądem elektrycznym.
-Przed wymianą żarówki należy wyłączyć i poczekać, aż żarówka ostygnie.
-Wybierz typ i moc lampy, powiedział w diagramie składania. Gdy ustawienie inne niż producent lampy deklarowana pojemność nie ponosi odpowiedzialności za bezpieczeństwo produktu.
-Do użytku z sieci 220-240V nie napięć przekraczających.
-Nie zakrywaj oprawy.
-Chronić przed dziećmi.

Charakter Opis:

Wszystkie istniejące znaki na opakowaniu produktu.

Ochrona Klasa I. Ta lampa musi być podłączony do kabla zasilającego przewodu ochronnego (żółto-zielony) c zaciskiem ochronnym.

Klasa ochrony II. Istnieje podwójna lub wzmocniona izolacja. wymagane jest uziemienie ochronne.

Klasa ochrony III. niskiego napięcia lampy.

Urządzenie jest przeznaczone wyłącznie do lamp z ochroną lub lamp niskociśnieniowych. Zastosowanie szkła bezpiecznego jest opcjonalny.

Lampa nie nadaje się do materiału termoizolacyjnej zamykania.

0,5m Minimalna odległość od lampy do jakiejkolwiek oświetlonym obiektem w metrach. Proszę znaleźć dokładną odległość do etykiety lampy.

Stosować tylko w pomieszczeniach zamkniętych.

Stosować wyłącznie na zewnątrz.

Nie umieszczać produktu w zwykły odpadów z gospodarstw domowych przed końcem cyklu życia produktu. Musisz być umieszczony w miejscu wyznaczonym do odpadów elektrycznych.

Instrukcja instalacji:

-Przed przystąpieniem do czyszczenia urządzenia należy odłączyć zasilanie przez wyłączenie przełącznika.
-Należy unikać wilgoci w skrzynce przyłączeniowej lub którykolwiek z okablowaniem.
-Przed rozpoczęciem czyszczenia należy odczekać, lampy do ostygnięcia na 10 minut.
-Używać tylko miękkiej suchej ściereczki.
-Dla wyrobu do napraw gwarancyjnych, należy skontaktować się z punktem sprzedaży.

Producent gwarantuje działanie urządzenia w ciągu 2 lata (3 lat - LED), licząc od daty dostawy dystrybutora. Gwarancja nie ma zastosowania w przypadku nieautoryzowanych zmian w produkcie.

Инструкция по технике безопасности (RUS)

Информацию, изложенную в данной инструкции, для наружного использования.

Требования безопасности:

-Установка и подключение светильника должны производиться компетентным специалистом.
-Внимание! Перед тем, как начать установку, отключите подачу электроэнергии.
-Распакуйте светильник и убедитесь в его целостности.
-Перед подключением светильника убедитесь, что технические данные сети соответствуют данным, указанным на упаковке.
-Прочность крепления светильника должна соответствовать его весу.
-Используйте светильники по назначению. Светильники, предназначенные для освещения внутренних жилых пространств не используйте на улице, светильники с защитой менее IP44 не применяйте помещениях с повышенной влажностью.
-Все элементы подключения к электропитанию должны быть свободными от скруток и перегибов.
-Если внешний кабель или шнур повреждён, то он должен быть заменен, чтобы избежать опасности получения травмы электриче-ским током.
Перед заменой лампочек, светильник необходимо обесточить и дождаться, пока лампочки охладятся.
-Выбирайте тип и мощность лампы указанной в схеме сборки. При установке отличной от заявленной мощности лампы, производитель не несет ответственность за сохранность изделия.
-Для использования в электросети с напряжением не более 220-240V/50Гц
-Запрещается самостоятельно производить разбор, ремонт и модификацию светильника. В случае обнаружения необходимо сразу отключить светильник от питающей сети.
-Производитель и поставщик не несут ответственности за телесные повреждения, а так же какой либо ущерб, возникший в результате неправильного монтажа и эксплуатации светильника

-Не накрывайте светильник.
-Беречь от детей.

Описание символов:

Все действующие символы указаны на упаковке изделия.

Класс защиты I. Эта лампа должна быть соединена защитным электрокабелем (желто-зеленый провод) к защитной клемме заземления.

Класс защиты II Предусмотрена двойная изоляция или усиленная изоляция. Защитное заземление не требуется.

Класс защиты III – светильник низкого напряжения.

Прибор предназначен только для лампы с защитой или лампы низкого давления. Необязательно использование защитного стекла.

Светильник не подходит для того, чтобы закрывать его теплоизолирующим материалом.

0,5m Минимальное расстояние от лампы до любого освещенного объекта в метрах. Пожалуйста, найдите точное расстояние на наклейки лампы.

Используйте только внутри помещения.

Для наружного использования.

Не помещайте это изделие в обычные бытовые, неотсортированные отходы до конца его жизненного цикла. Вы должны утилизировать его в месте, предназначенном для электрических отходов.

Инструкция по обслуживанию:

-Перед чисткой изделия, отключите электропитание, выключив переключатель.
-Избегайте попадания влаги в распределительную коробку или на любую часть электропроводки.
-Прежде, чем Вы начнете очистку, дайте лампе остыть в течении 10 минут.
-Используйте только мягкую сухую ткань.
-Для гарантийного ремонта изделия обратитесь по месту покупки.

Компания-производитель гарантирует работу данного оборудования в течение 2 лет (3 года для светильников с LED-модулем), начиная с даты поставки дистрибьютером. Гарантийные обязательства не действуют в случае внесения несанкционированных изменений в изделие, в случае механического повреждения светильника, нарушения условий установки и эксплуатации. На расходные части (лампочки, крепежные изделия, саморезы и т.д.) гарантия производителя не распространяется. Производитель оставляет за собой право вносить изменения в конструкцию и комплектацию изделия и усовершенствования, не ухудшающие технические характеристики изделия без предварительного уведомления. За дефекты, произошедшие не по вине поставщика: небрежное отношение при транспортировке, хранении, несоблюдении правил эксплуатации и монтажа - производитель и поставщик ответственности не несут.

Інструкція з техніки безпеки (UA)

Інформацію, викладену в даній інструкції, необхідно вивчити перед складанням світильника і зберегти до закінчення терміну використання вироби.

Вимоги безпеки:

-Установка і підключення світильника повинні проводитися компетентним фахівцем.
-Увага! Перед тим, як почати установку, вимкніть подачу електроенергії.
-Перед підключенням світильника переконайтеся, що технічні дані мережі відповідають даним, зазначеним на упаковці.
-Міцність кріплення світильника повинна відповідати його вазі.
-Використовуйте світильники за призначенням. Світильники, призначені для освітлення внутрішніх житлових просторів, не використовуйте на вулиці, світильники з захистом менш IP44 не дозволяється приміщеннях з підвищеною вологістю.
-Всі елементи підключення до електроживлення повинні бути вільними від скруток і перегинів.
-Якщо зовнішній кабель або шнур пошкоджений, то він повинен бути замінений, щоб уникнути небезпеки отримання травми електричним струмом.
-Перед заміною лампочок світильник необхідно знеструмити і дочекатися, поки лампочки охолонуть.
-Вибирайте тип і потужність лампи, зазначені в схемі збірки. При установці відмінною від заявленої потужності лампи виробник не несе відповідальність за збереження виробу.
-Для використання в електромережі з напругою не більше 220-240V.
-Не кладіть на світильник.
-Берегти від дітей.

Опис символів:

Всі діючі символи вказані на упаковці виробу.

Клас захисту I. Ця лампа повинна бути з'єднана захисним електрокабелем (жовто-зелений провід) с захисною клеми заземлення.

Клас захисту II. Передбачена подвійна або посилена ізоляція. Захисне заземлення не потрібне.

Клас захисту III. Світильник низької напруги.

Прилад призначений тільки для лампи з захистом або для лампи низького тиску. Використання захисного скла необов'язково.

Світильник не підходить для того, щоб закривати його теплоізоляційним матеріалом.

0,5m Мінімальна відстань від лампи до будь-якого освітленого об'єкта в метрах. Будь ласка, знайдіть точну відстань на наклейці лампи.

Використовуйте тільки всередині приміщення.

Використовуйте тільки поза приміщенням

Ніколи не кладіть вони в звичайні побутових відходи до кінця його життєвого циклу. Ви повинні утилізувати його в місці, призначеному для електричних відходів.

Інструкція з обслуговування:

-Перед чищенням виробу відключіть електроживлення, вимкнувши перемикач.
-Уникайте потрапляння вологи в розподільну коробку або на будь-яку частину електропроводки.
-Перш, нж Ви почнете очищення, дайте лампі охолонути протягом 10 хвилин.
-Використовуйте тільки м'яку суху тканину.
-Для гарантійного ремонту виробу, зверніться за місцем купівлі.

Компанія-виробник гарантує роботу даного обладнання протягом 2 років (3-х років - LED), починаючи з дати поставки дистриб'ютором. Гарантійні зобов'язання не будуть застосовуватися в разі внесення несанкціонованих змін до виробу.

Інструкцыя па тэхніцы бяспекі (BEL)

Інфармацыю, выкладзеную ў гэтай інструкцыі, трэба вывучыць перад зборкай свяцільніка і захаваць да заканчэння тэрміну выкарыстання выраба.

Вымогі бяспекі:

-Усталёўка і падключэнне свяцільніка павінны выконвацца кампетэнтным спецыялістам.
-Увага! Перад тым, як пачаць усталёўку, адключыце падачу электраэнергіі.
-Перад падлучэннем свяцільніка пераканаецеся, што тэхнічныя даныя сеткі адпавядаюць даным, паказаным на пакаванні.
-Трываласць мацавання свяцільніка павінна адпавядаць яго вазе.
-Выкарыстоўвайце свяцільнік па прызначэнні. Свяцільнікі, прызначаныя для асвятлення ўнутраных жылых прастор, не скарыстайце на вуліцы, свяцільнікі з абаронай менш IP44 не ўжывайце ў памяшканнях з падвышанай вільготнасцю.
-Усе элементы падключэння да электрасілкавання павінны быць вольнымі ад скручванняў і перагінаў.
-Калі вонкавы кабель ці шнур пашкоджаны, то ён павінен быць заменены, каб пазбегнуць небяспекі атрымання пашкоджання электрычным токам.
-Перад заменай лямпачак свяцільнік трэба абясточыць і дачакацца, пакуль лямпачкі астудзяцца.
-Абірайце тып і магутнасць лямпы, зазначаныя ў схеме зборкі. Пры ўсталёўцы адменнай ад заяўленай магутнасці лямпы вырабляльнік не нясе адказнасць за цэласць выраба.
-Для выкарыстання ў электрасеткі з напругай не больш 220-240V.
-Не накрывайце свяцільнік.
-Берагчы ад дзяцей.

Апісанне знакаў:

Усе дзеючыя знакі зазначаны на пакаванні выраба.

Клас абароны I. Гэта лямпа павінна быць злучана ахоўным электракабелем (жоўта-зялёны провад) с ахоўнай клемай зазямлення.

Клас абароны II. Прадугледжана падвойная ці ўзмоцненая ізаляцыя. Ахоўнае зазямленне не патрабуецца.

Клас абароны III. Свяцільнік нізкай напругі.

Прылада прызначана толькі для лямпы з абаронай ці для лямпы нізкага ціску. Выкарыстанне ахоўнага шкла неабавязковае.

Свяцільнік не падыходзіць для таго, каб закрываць яго цеплаізаляцыйным матэрыялам.

0,5m Мінімальная адлегласць ад лямпы да ўсякага асветленага аб'екта ў метрах. Калі ласка, знайдзіце дакладную адлегласць на налепцы лямпы.

Выкарыстоўвайце толькі ўсярэдзіне памяшкання.

Для вонкавага выкарыстання.

Не змяшчайце гэты выраб у звычайныя побытавыя адыходы да канца яго жыццёвага цыкла. Вы павінны ўтылізаваць яго ў месцы, прызначаным для электрычных адыходаў.

Інструкцыя па абслугоўванні:

- Перад чысткай выраба адключыце электрасілкаванне, выключыўшы перамыкач.
- Унікайце трапляння вільгаці ў размеркавальную каробку ці на ўсякую частку электраправодкі.
- Перш, чым Вы пачняце аныстку, дайце лямпе астыць на працягу 10 хвілін.
- Выкарыстоўвайце толькі мяккую сухую тканіну.
- Для гарантыйнага рамонту выраба звярніцеся па месцы куплі.

Кампанія-вырабляльнік гарантуе работу гэтага абсталявання на працягу 2 гадоў (3 гадоў LED) , пачынаючы с даты пастаўкі дыстрыбутарам. Гарантыйныя абавязацельства не дзеюць у выпадку ўнясення несанкцыянаваных змен у выраб.

Қауіпсіздік техникасы бойынша нұсқаулық (KAZ)

Жарықшамды құрастыру аллында осы нұсқаулықта қамтылған ақпаратты зерттеп, оны өнімнің қолдану мерзімнің аяқталуына дейін сақтау қажет.

Қауіпсіздік талаптары:

-Жарықшамды орнату және қосуды тек білікті маман жүзеге асыруы тиіс.
-Назар аударыңыз! Орнатуды бастамас бұрын, жарықшамды қуат көзінен ажырату қажет.
-Жарықшамды қоспас бұрын, желінің техникалық деректері қаптамада көрсетілген деректерге сәйкес келетінін тексеріңіз.
-Жарықшам бекітпесінің беріктігі оның салмағына сәйкес келуі керек.
-Жарықшамды мақсатына сай пайдаланыңыз. Ішкі тұрғын үй-жайларды жарықтандыруға арналған жарықшамдарды көшеде қолданбай, IP44-тен төмен қорғанысы бар жарықшамдарды ылғалдылығы жоғары бөлмелерде пайдаланбағаныңыз жөн.
-Электр қуатын барлық қосылым элементтерінің бұралуын және бүгілуін болдырмауыңыз керек.
-Электр тоғы соғуынан алған зақымдану қаупін болдырмас үшін сырттқы кабель немесе баусым зақымдалған жағдайда, оны ауыстыру қажет.
-Шамды ауыстыру алдында жарықшамды өшіріп, шамдардың салқындауын күту қажет.
-Құрастыру сызбасында көрсетілген шамның түрі мен қуатын таңданыз. Мәлімделген қуатынан айрықша қуатты шамды орнату барасында, өндіруші өнімнің сақтығына жауапты емес.
-Кернеуі 220-240V аспайтын электр желісінде пайдалануға арналған.
-Жарықшамның бетін жаппаңыз.
-Балалардан алыс ұстаңыз.

Таңбалардың сипаттамасы:

Барлық қолданыстағы таңбалар өнімнің қаптамасында көрсетілген.

Қорғаныс класы. Бұл шам қорғаныс жерлендіру клеммасы бар қорғаныс электр кабелі (сары-жасыл сым) арқылы жалғанып тұруы қажет.

II қорғаныс класы. Қосарлы немесе күшейтілген оқшаулау қарастырылған. Қорғаныс жерлендіру кажет емес.

III қорғаныс класы. Төмен кернеулі жарықшам.

Бұл аспап тек қорғанысы бар шамға немесе төмен қысымды шамға арналған. Қорғаныс әйнегін қолдану міндетті емес.

Жарықшам жылуоқшаулайтын материалмен жабу үшін қолайлы емес.

0,5m Шаман кез келген жарықтандырылған объектіге дейінгі ең төменгі қашықтық метрлерде. Дәл қашықтықты шам жапсырмасынан қараңыз.

Тек бөлменің ішінде қолданыңыз.

Сырткы қолдану үшін.

Өміршеңдік кезеңі аяқталмаған өнімді тұрмыстық қалдықтарға қоспаңыз. Сіз оны электр қалдықтарына арналған орында қәдеге жаратуыңыз міндетті.

Қызмет көрсету нұсқаулығы:

- Өнімді тазаламас бұрын, ток аударғышты басып, электр қуатты өшіріңіз.
- Тарату қорабына немесе электр сымдарының кез келген бөлігіне ылғалдың түсуіне жол бермеңіз.
- Тазалауды бастамас бұрын, шамды 10 минут бойы суытып алыңыз.
- Тек жұмсақ құрғақ матаны пайдаланыңыз.
- Өнімді кепілдік жөнінде үшін сатып алу орнына хабарласыңыз.

Өндіруші компания осы жабдықтың жұмыс істеуіне дистрибьютор жеткізген күннен бастап 2 жыл (3 жыл LED) кепілдік береді. Кепілдік міндеттемелері өнімге рұқсат етілмеген өзгерістер енгізілген жағдайда қолданылмайды.

AR

قم اراعش!

ويجب أن تقرأ المعلومات الواردة في هذا الدليل قبل المباشرة بتركيب المصباح وتخزينها طوال فترة استخدام المنتج.

متطلبات السلامة:

يجب أن يتم التركيب وتوصيل المصباح من قبل شخص مختص.
- تحذير! قبل البدء في التثبيت، إيقاف الطاقة.
تأكد من أن البيانات الفنية متوافقة مع شبكة البيانات المحددة على العبوة قبل توصيل الإنارة.
تصميم قوة المباراة يجب أن تتوافق مع وزنه.
استخدام أضواء على الغرض. المصابيح المستخدمة للإضاءة الضوء على مباحات المعيشة الداخلية، لا تستخدم في الشارع، مع حماية مصباح على الأقل IP44 لا تستخدم في الرطوبة العالية.
يجب أن تكون جميع عناصر الاتصال إلى إمدادات الطاقة خالية من التقلبات والمثنى.
في حالة تلف كابل خارجي أو الجهد، فإن يجب أن يتم استبداله لتجنب خطر الإصابة، والصدمات الكهربائية.
قبل استبدال المصابيح الكهربائية يجب إيقافها والانتظار حتى يبرد المصباح أسفل.
وقال في البيان المتجمع المتجمع المتواري نجم وقود مصباح -. عند وضع المصباح لمنع من الشرطة المعنية للمصباح لا تتحمل قدرة أعلى من مسؤوليتها عن ملف المنتج.
للمستخدم مع إنابيب الجهد لا تتجاوز 220-240V.
لا تغطي الإنارة.
الابتعاد عن الأطفال.

وصف الحرف:

جميع الحرف الموجودة على العبوة من المنتج.

المنتج.

فئة الحماية الوا يجب أن ير تبطه هذا المصباح لوا قئة كابل الطاقة (سلك الصفر والأخضر) ج مخطط الأرض واقية.

حماية الطبقة المثنى، مثل الغزل المزدوج أو المسلح، مطلوب التأريض الواقية.

حماية الدرجة الثالثة، منخفض مصباح الجهد.

وقمة الحماية فقط للمصابيح مع الحماية أو مصابيح المخفض المنخفض، المستخدم الزجاج سلامة ه اختياري.

مصباح لا يمكن مناسبة للمواد العازلة الحرارية.

المدى الأدنى للمسافة من مصباح على أي كائن مضيئة في متر. يرجى الطلاع على المسافة باللصق طبق المنتج.

استخدام في الداخل فقط.

استخدام في الهواء الطلق فقط.

لا تضع المنتج في النفايات المنزلية العادية بعد انتهاء العمر الافتراضي، ولكن لديك المنتج التخلص منها في مكان معين للنفايات الكهربائية.

استخدام المنتج، تخلق الهواء الكهربائي عن طريق إغلاق المستهلك قبل تركيبه المنتج، يجب الطوبة في الصندوق أو أي من الأسلاك قبل البدء في التثبيت، والسماح للمصباح للتبريد لمدة 10 دقائق.
استخدم فقط قطعة قماش جافة.
للمنتج إصلاح في الضمان يرجى الاتصال مكان الشراء.

تضمن الشركة المصنعة تشغيل هذه المعدات لمدة 2 سنة (3 سنوات للمصابيح مع المصباح وحدة) من تاريخ تسليم الموزع. لا ينطبق الضمان في حالة حدوث تغييرات غير مصرح بها على المنتج.

Коопсуздук техникасы боюнча нускама (KIR)

Бул нускамада берилген маалыматты шамчыракты курастыруу алдында окуп, жана буюмду колдонуп буткөнгө чейин сакташ керек.

Коопсуздук талаптары:

-Шамчыракты орнотуу жана туташтыруу компетенттүү адис тарабынан өндүрүп чыгарылышы керек.
-Эскертүү! Орнотууну баштоодон мурун, электр энергия берүүсүн өчүрүңүз.
-Шамчыракты туташтыруу алдында, техникалык тармак маалыматтар таңгакта көрсөтүлгөн маалыматтарга туура келишине ынаныңыз.
-Шамчырактын бекитүүчү бекемдиги анын салмагына ылайык келиши керек.
-Шамчыракты арналышы боюнча колдонуңуз. Ички турак жайларына жарык берүү үчүн арналган шамчырактарды, көчөгө колдонбоңуз, IP44 коргоосу менен шамчырактарды нымдуу жайларда колдонууга болбойт.
-Электр менен камсыз кылууга байланыштуу бардык элементтер оролуудан жана иймүүлөрдөн бош болушу керек.
-Эгерде, тышкы кабель же шнур бузулган болсо, электр ток менен жаракат албоо үчүн, аны алмаштырыш керек.
-Лампочкаларды алмаштыруунун алдында, шамчыракты токтон өчүрүп жана лампочкалар муздаганча күтүп туруш керек.
-Кураштыруу схемасында көрсөтүлгөндөй, лампалардын түрүн жана кубаттуулугун танданыз. Жарыяланган лампанын кубаттуулугунан башкасын колдонууда өндүрүүчү буюмдун жарактуулугуна жоопкерчилик албайт.
- 220-240V ашпаган чыңалуу менен электр тармагына колдонуу үчүн.
-Шамчырактын үстүн жаппагыла.
-Балдардан сактагыла.

Символдорду сүрөттөө:

Бут колдонуудагы символдор буюмдун таңгагында көрсөтүлгөн.

Коргоо классы. Бул лампа коргоо электр кабели, коргоо жердетүүсү менен (сары-жашыл зым) байланышы керек.

Коргоо классы II. Кош же күчөтүлгөн обочолонтуу байкаштырылган. Коргоо жердетүүсү талап кылынбайт.

Коргоо классы III. Аз чыңалуусу менен шамчырак.

Түзмөк коргоо лампа үчүн же төмөн басымы менен лампа үчүн арналган. Айнек коргоону колдонуу милдеттүү эмес.

Шамчырак жылуулук-жылуулоо материал жабуу үчүн ылайыктуу эмес.

0,5m Лампадан башка жарык объектиге чейин эң аз аралык бир метр. Өтүнүч, лампадагы чаптамасынан так алыстыкты табыңыз.

Имараттын ичинде гана колдонуңуз.

Сырткы колдонуу үчүн.

Бул буюмду үй чарба таштандысы менен өмүрүнүн аягына чейин жайгаштырбаңыз. Сиз аны электр калдыктары үчүн арналган жерге утилизация кылышыңыз керек.

Тейлөө боюнча нускама:

- Буюмду тазалоодон мурун электр энергиясын электр баскычтан өчүрүңүз.
- Бөлүштүрүүчү кутуга же кайсы бир электр өткөрүүчү бөлүгүнө суу тийүүсүн болтурбаңыз.
- Тазалап баштоонун алдында, лампаны 10 мүнөттөй муздатып алыңыз.
- Жумшак жана кургак кездеме гана колдонуңуз.
- Кепилдик боюнча буюмду ондоо үчүн, сатып алган жерге кайрылыңыз.

Өндүрүүчү компания жеткирүү болуштурүүчү күндөн тартып, 2 жыл (3 жыл LED) ичинде бул жабдуулар ишин камсыз кылат. Өнүмгө урукат берилбеген өзгөрүү киргизилсе кепилдиктин жарактуулугу жоголот.

Անվտանգության կանոնների ձեռնարկ (ARM)

Սույն ձեռնարկում զետեղված տեղեկատվությունը անհրաժեշտ է ուսումնասիրել նախքան լուսամփոփի հավաքումը և անհրաժեշտ է պահել այն մինչև օգտագործման ժամկետի ավարտը:

Անվտանգության պահանջներ՝

-Լուսամփոփի տեղադրումը և միացումը պետք է իրականացնի համապատասխան մասնագետը:
-Ուշադրություն: Նախքան տեղադրումը, անհրաժեշտ է անջատել հոսանքի մատակարարումը:
-Նախքան լուսամփոփի միացումը համոզվեք, որ ցանցի տեխնիկական տվիալները համապատասխանում են փաթեթավորման վրա նշված տվիալներին:
-Լուսամփոփի կախիչի ամրությունը պետք է հմապատասադեի նրա քաշին:
-Օգտագործեք լուսամփոփը ըստ նշանակության: Ներքին բնակելի տարածքների լուսավորման համար նաղատեսված լուսամփոփները չօգտագործել դրսում: IP44 պաշտպանության աստիճանից ցածր լուսամփոփները չօգտագործել խոնավ տարածքներում:
-Հոսանքին միացվող բոլոր տարրերը չպետք է լինեն ոլորված և ծալված:
-Եթե արտաքին մալուխը կամ լարը վնասված է, անհրաժեշտ է փոխել այն, հոսանքահարման վտանգից խուսափելու համար:
-Լուսամփոփի լամպերը փոխելուց առաջ անհրաժեշտ է հոսանքազրկել լուսամփոփը և սպասել մինչև լամպերը սառեն:
-Ընտրեք այն տիպի և հզորության լամպեր, որոնք նշված են լուսամփոփի հավաքման ուղեցույցի վրա: Նշվածից տարբերվող լամպի տեղադրման դեպքում, արտադրողը արտադրանքի անխափանության համար չի կրում պատասխանատվություն:
-Նախատեսված է օգտագործել ոչ ավել քան 220-240V էլեկտրաքանցի լարման համար:
-Ծածկել լուսամփոփը:
-Հեռու պահել երեխաներից:

Նշանների նկարագրություն

Բոլոր գործող նշանները նշված են արտադրանքի փաթեթավորման վրա:

Պաշտպանության դաս I: Այս լամպը պետք է միացված լինի պաշտպանված էլեկտրալարով (դեղին/ կանաչ լար) և պաշտպանիչ հողանցման տերմինալով:

Պաշտպանության դաս II: Նախատեսված է երկշերտ կամ ուժեղացված մեկուսացում: Պաշտպանիչ հողանցում չի պահանջվում:

Պաշտպանության դաս III: Ցածր լարման լուսամփոփ:

Սարքավորումը նախատեսված է միայն պաշտպանիչով լամպերի, կամ ցածր ճնշման լամպերի համար: Պաշտպանիչ ապակու օգտագործումը պարտադիր չէ:

Լուսամփոփները հարմար չեն ջերմամեկուսիչ նյութերով ծածկելու համար:

0,5m Մինիմալ հեռավորությունը լամպից ցանկացած լուսավորված օբյեկտ: Խնդրում ենք գտնել ճշգրիտ հեռավորությունը լամփի վրա փակցված պիտակի վրա:

Օգտագործել միայն տարածքի ներսում:

Արտաքին օգտագործման համար:

Մի նետեք ապրանքը սովորական կենցաղային թափոնների հետ, նախքան դրա կյանքի ցիկլի ավարտը: Դուք պետք է վերամշակման ուղարկեք այն էլեկտրական թափոնների վերամշակման համար նախատեսված վայրում:

Սպասարկման ձեռնարկ

-Արտադրանքը մաքրելուց առաջ անջատիչի միջոցով անջատել հոսանքի մատակարարումը:
-Հոսանքից տեղադրաշիման տուփի կամ հոսանքալարի վրա խոնավության ներսափանցումից:
-Նախքան մաքրման սկիզբը, թույլ տվեք լամպը սառի մոտ 10 րոպե:
-Օգտագործեք միայն փափուկ չոր լաթ:
-Երաշխիքային վերանորոգման համար դիմեք վաճառակետ:

Արտադրող կազմակերպությունը երաշխավորում է տվիալ սարքավորման աշխատանքը 2 տարվա ընթացքում (3 տարվա ընթացքում), սկսած դիստրիբյուտորի առաքման օրվանից:Երաշխիքային պարտավորությունները չեն գործում, եթե ապրանքը ենթարկվել է ոչ արտոնագրված փոփոխության:

Vertretung des Herstellerwerks / Manufacturer factory affiliate / Filiale de l'usine du fabricant / Filiale di fabbrica produttore / Filial de la fábrica / Fábrica de filial / Şube Fabrika / Cabang Pabrik / Branch Factory / Fabrica de ramură / Branch Factory / Oddział Fabryka / Филиал завода изготовителя / Філіал завода-вырабляльніка / Филиал завода производителя / Գործարանի ներկայացուցիչ / ผู้ผลิตโรงงานสาขา / 生产工厂 / 工厂分支机构 / 工厂分支机构 / 工厂分支机构